第29回 南区会長旗争奪夏季大会
第23回 下京・南支部長杯争奪大会
第22回 京都洛南ライオンズクラブ旗争奪大会
第20回 読売新聞社杯争奪大会

南区少年野球振興会
（2016／5／28最終結果）

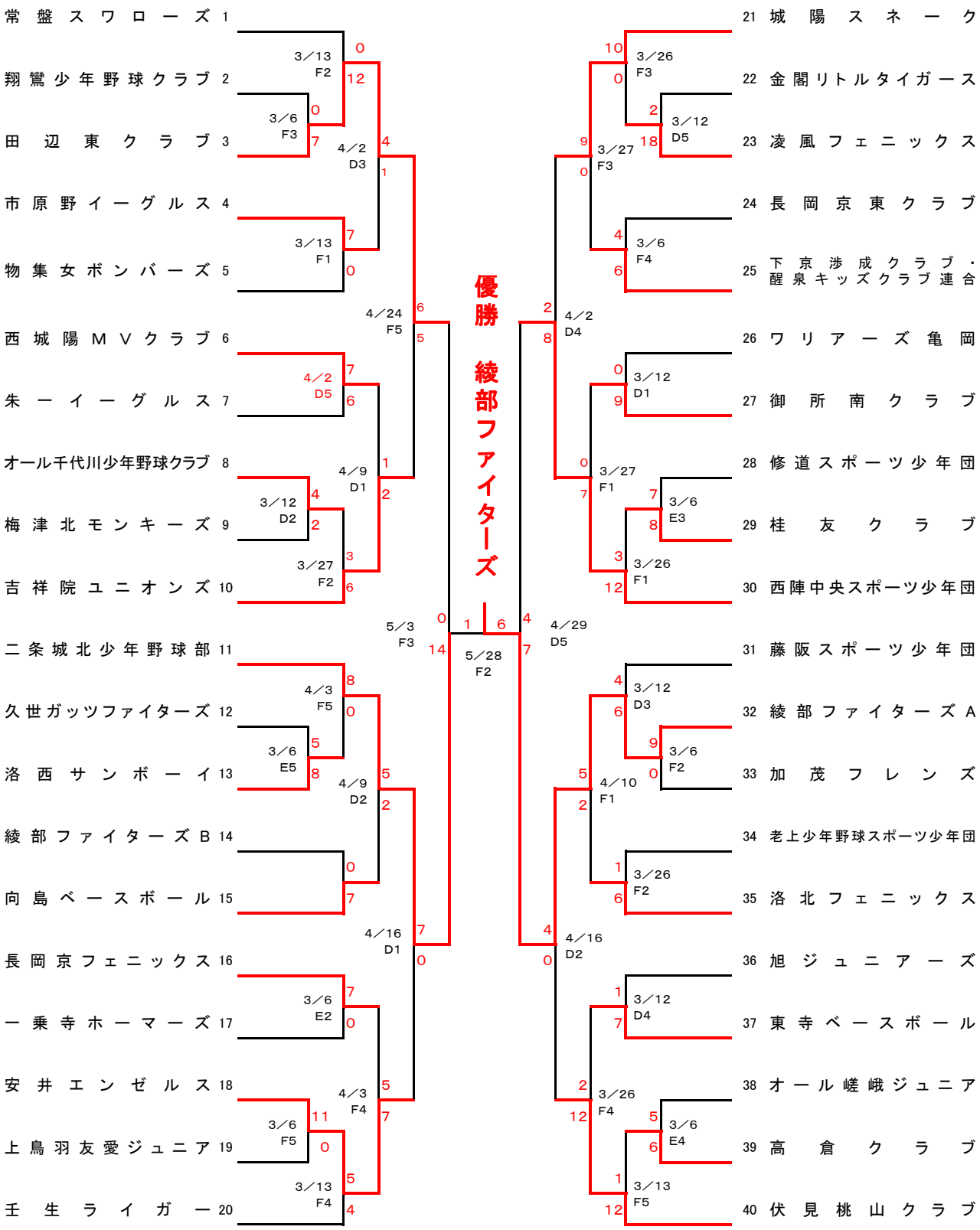

準優勝　二条城北少年野球部
第三位　西陣中央スポーツ少年団
田辺東クラブ