【 学童Bの部 】

第12回　京都洛南ライオンズクラブ杯争奪大会
第11回　ナガセケンコー旗争奪大会
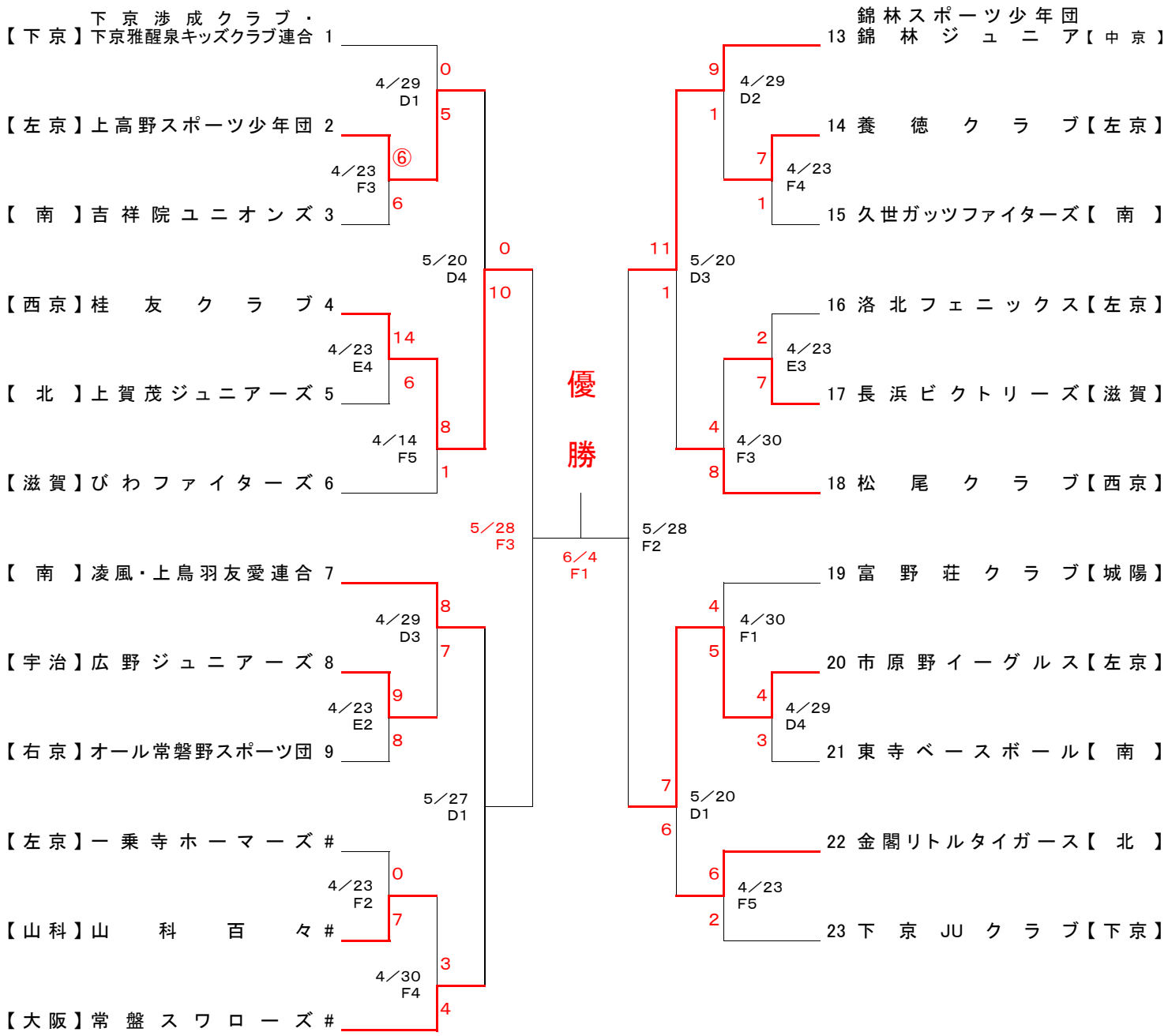
南区少年野球振興会
（2017／5／21版）