【 学童Bの部 】

第16回 京都洛南ライオンズクラブ杯争奪大会
第15回 ナガセケンコー旗争奪大会

南区少年野球振興会
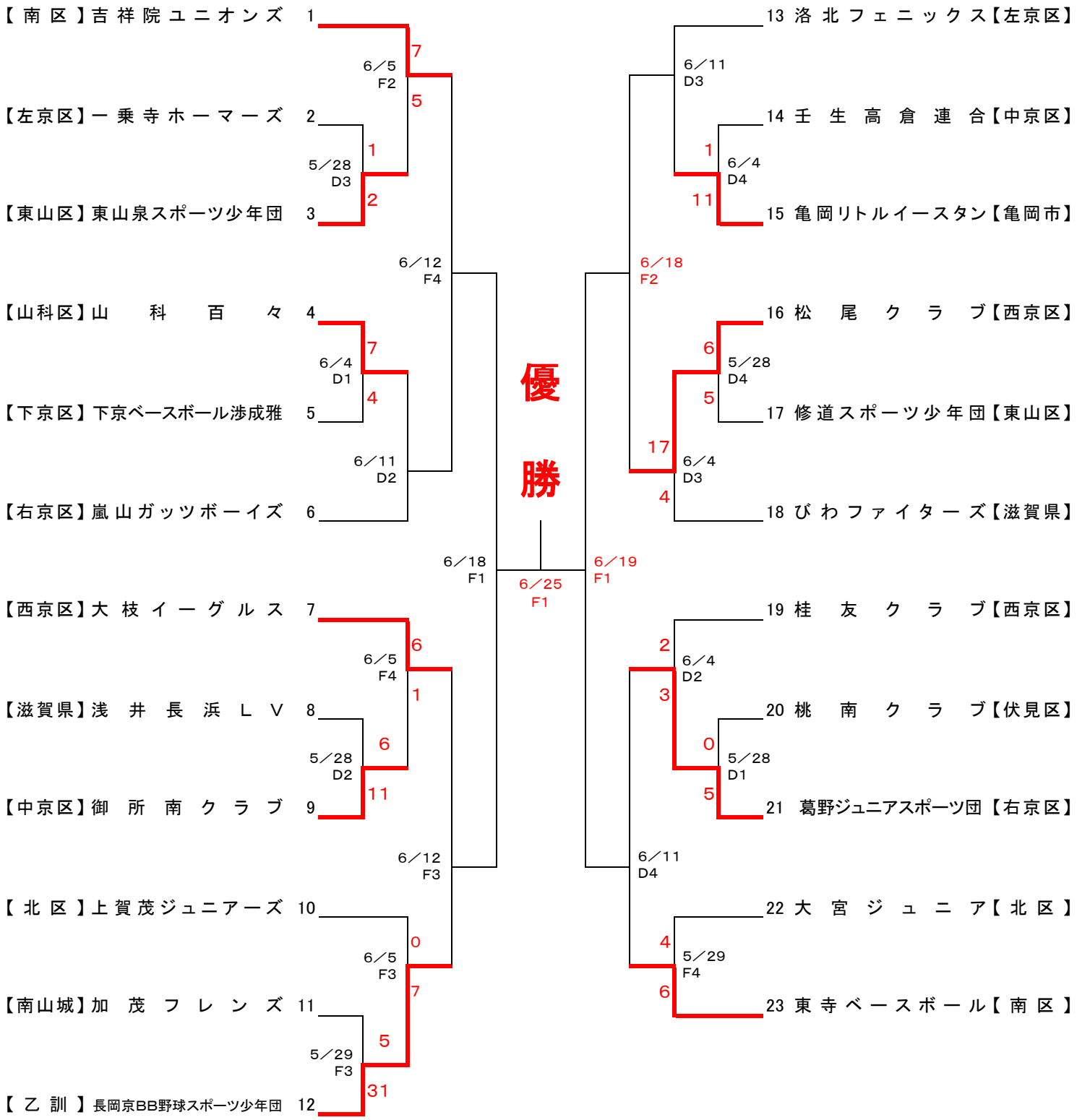
（2022／6／5版）